Smart High-chairⅢ

取扱説明書

大切に保管してください

たためる 木製 スマートハイチェアⅢ

●このたびは「木製スマートハイチェアⅢ」をお買い上げいただき、誠にありがとうございます。
この「取扱説明書」をよくお読みのうえ正しくお使いください。
また、組み立てる前に部品がすべてそろっているか確認してください。

●取扱説明書は、ご使用になる方がいつでもご覧になれる場所に大切に保管してください。

対象年齢
生後6カ月頃～
体重60kgまで

●お願い:開封直後まれに臭いが気になることがありますが、その際は数日風通しの良い所で陰干しをしてください。(この臭いは無害です。)
また、商品の取り扱いには十分な注意を致しておりますが、輸送途中の取り扱い時に小さな傷や汚れ等が生じる場合があります。ご理解、ご容赦を賜わりますようお願い致します。

●組み立てを始める前にご注意ください:組み立ての際は手袋などで手を保護してください。指などをはさみ込むケガの防止になります。組み立てを行なう前に平らな場所に十分なスペースを確保し、床面の傷を防ぐためにシート類を敷いてから組み立てを開始してください。各部のボルト・ナットは一旦仮留め(指で軽く締める程度)し、組み立てがすべて完了した時点で最後にあらためてしっかりと締め直してください。
※ボルトを締める際に電動工具をご使用の場合は、締め過ぎによるネジや製品の破損に十分ご注意ください。

⚠ ご使用上の注意

⚠警告	本製品の座板及び足置きの耐荷重は60kgです。また、本製品は1人用ですので2人以上でのご使用は絶対におやめください。座板や足置き・フレームが破損してけがの原因となります。
⚠警告	背もたれやテーブルに過度の荷重をかけたり、お子さまに足置きを踏み台にして上がらせたりさせないでください。転倒や破損により、けがをするおそれがあります。
⚠警告	座板・足置きの上にお子さまを立たせないでください。
⚠警告	本製品の上に乗ったり、踏み台として使用しないでください。転倒し、けがや故障・破損の原因となります。
⚠警告	小さなお子さまがご使用になる場合は、保護者の方が十分に注意してください。
⚠警告	本製品の近くでストーブなどの暖房器具を使用しないでください。火災の原因となるおそれがあります。
⚠警告	本製品は水平で硬い床の上でご使用ください。転倒し、けがや故障・破損の原因となります。
⚠注意	直射日光があたる場所でのご使用は避けてください。変形・変色の原因となります。湿気の多い場所や屋外では使用しないでください。腐食・変色の原因となります。
⚠注意	テーブルをご使用の際は、必ずロックボタンでテーブルが上がらないことをご確認ください。
⚠注意	テーブルだけを持って本製品を移動させないでください。

お願い:フローリングや畳の上でご使用になる場合は、チェアとの接地面が傷つくことがありますがご了承ください。
※取扱説明書に記載の図面は簡素化して描かれているため、実物とやや異なります。

1.セット内容と名称 ※組み立てる前にそろっていることをご確認ください。

①サイドフレーム
左右 各1組

②座板…1枚

③足置き…1枚

④背板…2枚

⑤テーブル…1枚

⑥セーフティガード…1本

⑦横板…1枚

⑧丸棒…3本

(短)×2本

(長)×1本

⑨保護ベルト

ベルト

ラッチ

ベルトストッパー

⑩組立金具

六角レンチ
×1本

テーブル取り付け用

短ボルト受けナット
×2本

ワッシャー
×2個

短ボルト
×10本
※8本は丸棒に取り付けられています。

長ボルト
×4本

長ボルト受け
×4個
※背板に取り付けられています。

2.組み立て方

注意

組み立ての際は手袋などで手を保護してください。指や手を挟み込むケガの防止になります。また、組み立てを行なう前に平らな場所に十分なスペースを確保し、床や商品の傷を防ぐためにシート類を敷いてから組み立てを始めてください。

①左右のサイドフレームを組み立てます。

❶サイドフレームを図の様に開き、後脚底面のダボを底板の穴にはめ込みます。

❷パッチン錠を掛けてサイドフレームを固定します。

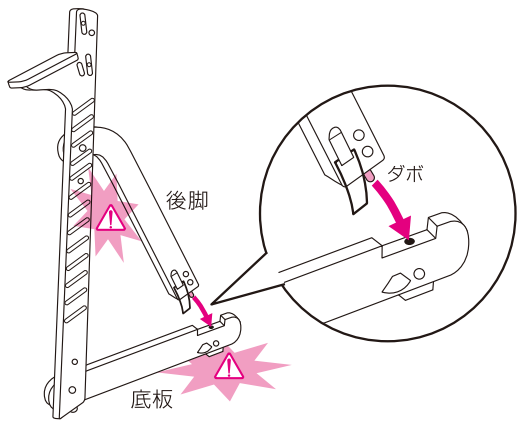

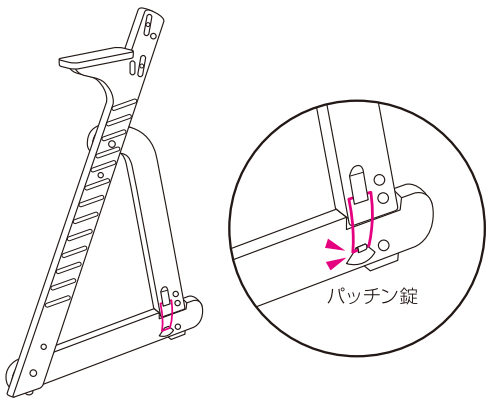

警告

サイドフレームを開く際、底板が倒れたり後脚が回転し、手や指をはさむおそれがあります。ゆっくりと十分に注意をしながら、慎重に開けてください。また必ず、近くにお子さまがいない事を確認してから行なってください。

②背板と丸棒を取り付けます。

長ボルト、長ボルト受け、短ボルトはそれぞれのパーツに組み込まれています。取り付ける際、順次ボルトを外しながら手順にしたがって取り付けてください。

❶左右いずれかのサイドフレームに、長ボルトで背板2枚を仮留めします。

❷短ボルトで丸棒3本を仮留めします。
※丸棒の長･短を間違えないようにしてください。

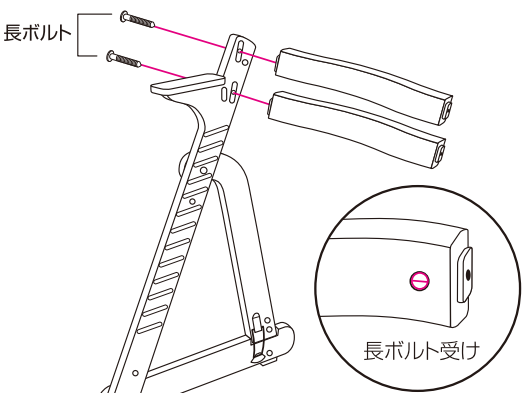

長ボルト受けが抜け落ちた場合は
背板裏の穴に図のように差し込みます。

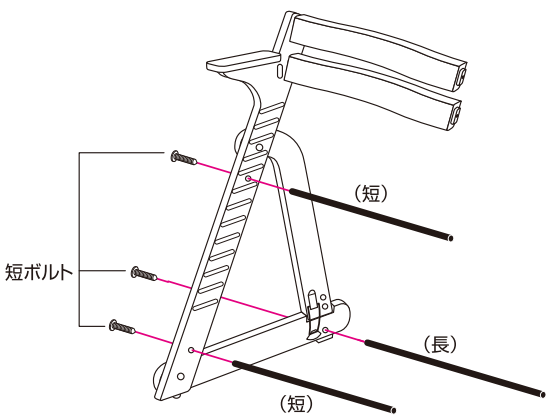

③横板を取り付け、反対側のサイドフレームも仮留めします。

❶図の様に横板のダボを後脚下端の上の穴に差し込み、横板用ボルトで仮留めします。

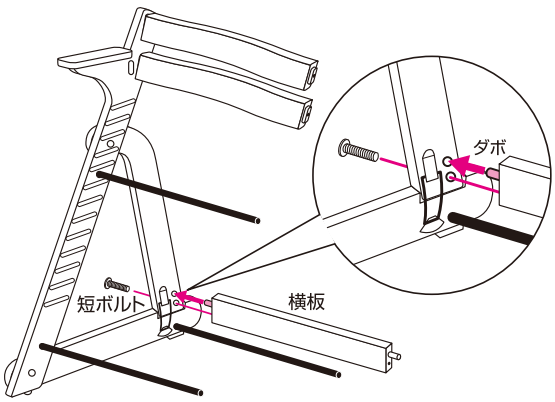

❷反対側のサイドフレームを、背板・丸棒・横板の穴を合わせながら、仮留めします。

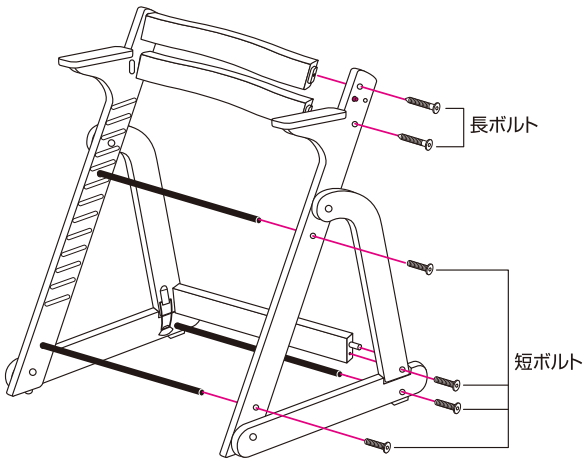

④セーフティガード・座板・足置きをサイドフレームの溝に差し込みます。

※仮留めのボルトの、締め具合を調節しながら行なってください。

❶図の様にセーフティガードの左右の突起を、サイドフレームの穴にはめ込みます。

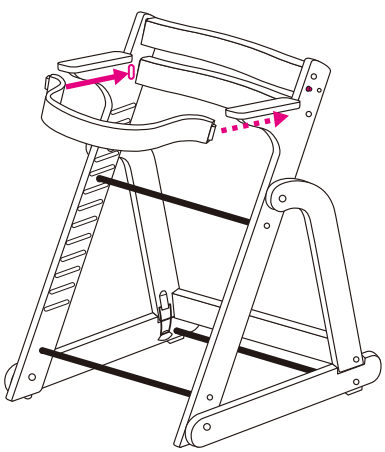

❷お子さまの身長に合わせてサイドフレームの溝に、座板と足置きを差し込みます。

座板：5段階　足置き：8段階

※座板・足置きの中心部と溝の中心を合わせてください。

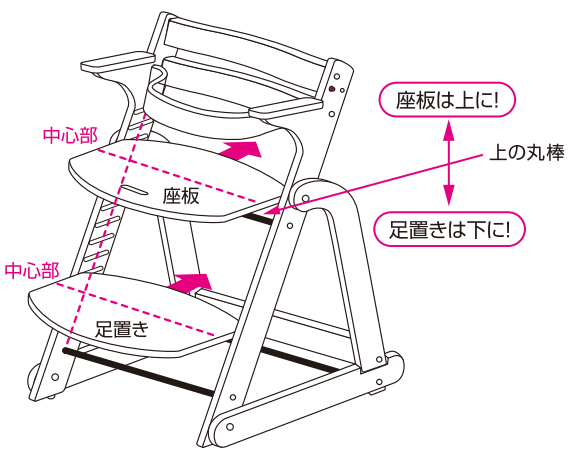

⑤ボルトをしっかり締めて固定します。

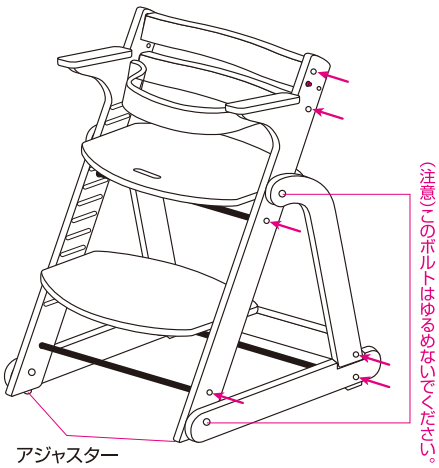

●仮留めにしていた矢印部のボルト(左右共)を、平らな硬い床の上で、上から荷重をかけながら、バランス良く均等にしっかりと締めて固定してください。

座板・足置きの高さ変更

●座板・足置きの高さを変える際は、一旦片側の矢印部のボルトをゆるめて仮留めにし、高さを変えた後、再びボルトをしっかりと締めて固定してください。

> **⚠注意** 仮留めのボルトをしっかり締める際は、平らな硬い床の上で上から荷重をかけながら、すべてのボルトを少しずつ締めて行き、バランス良く均等に締めつけてください。ガタツキがある場合は、アジャスターで微調節してください。

セーフティガード・テーブルは、お子さまのご成長に合せて、外してご使用いただけます。

セーフティガードの取り外し方

❶上図の矢印部のボルト(左右共)をすべてゆるめます。

❷セーフティガードを、サイドフレームから抜き取ります。

❸ゆるめていたすべてのボルトを、ガタツキが無い様に、再びしっかりと締めて固定してください。

> **⚠注意** セーフティガードの取り外しは、お子さまが大人の補助なしで座れるようになってから行なってください。

3.テーブルの取り付け・取り外し

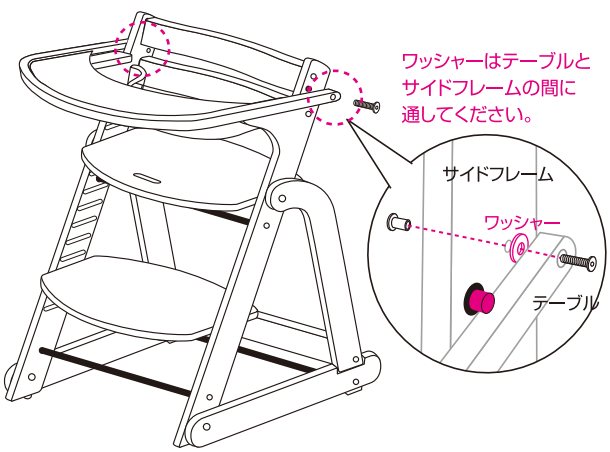

①テーブルの取り付け方。

❶上図の様に、短ボルトをテーブル端の穴に差し込み、ワッシャーを通してから、サイドフレームの穴に差し込みます。

❷サイドフレームの内側から、ボルト受けナットをボルトの先にあてがい、ボルトを締め付けてください。

②テーブルの取り外し方。

●ボルトを外してテーブルを抜いてください。

4.保護ベルトの取り付け方

警告 小さなお子さまがご使用の場合、お子さまが椅子から転落するおそれがありますので、必ず保護ベルトを取り付けてご使用ください。

❶セーフティガードの手前から奥へ通します。

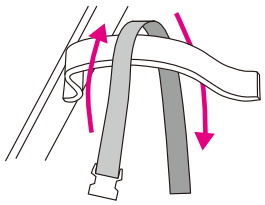

❷ベルトの端を、座板の穴に上から下へ通します。

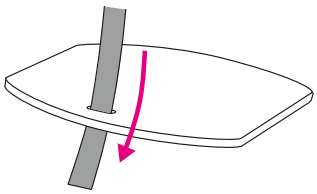

❸ベルトストッパーに図の様に通します。

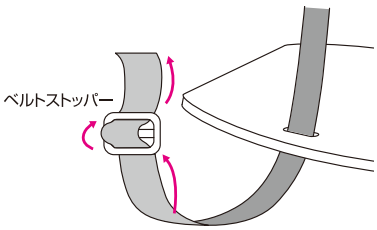

❹図の様にベルトの端をラッチに通します。

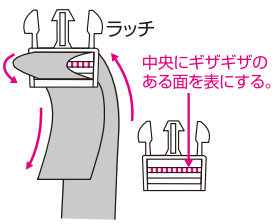

❺バックルにカチッ!と留めます。

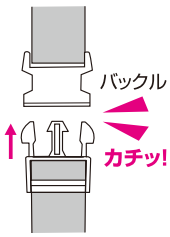

❻たるみがなくなるまで、ベルトを引っ張ってください。

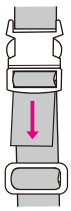

❼余ったベルトはベルトストッパーに通し、たるみがなくなるまで締めてください。

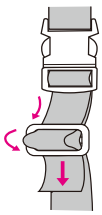

完成図

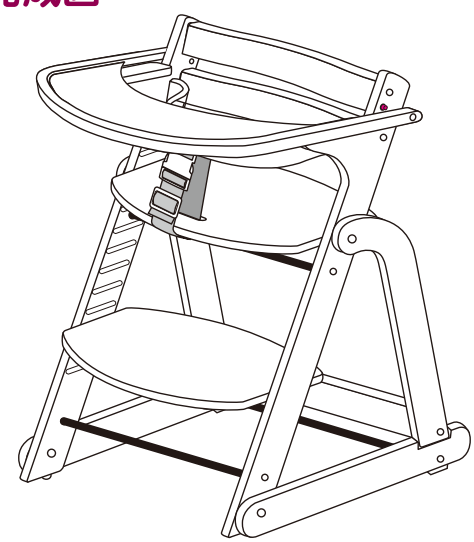

警告
- ●丸棒に足をかけたり登ったりしないでください。破損したり転落するおそれがあります。
- ●お子さまがテーブルなどで、手や指をはさまないようご注意ください。
- ●転落のおそれがありますので、常にお子さまの状態には十分に注意してください。

5.イスの折りたたみ方・開き方

警告
サイドフレームを折りたたむ際や開く際は、底板が倒れたり後脚が回転し、手や指をはさむおそれがあります。ゆっくりと十分に注意をしながら、慎重に操作を行なってください。
また必ず、近くにお子さまがいない事を確認してから行なってください。

①折りたたみ方。

❶左右サイドフレーム下部のパッチン錠を外します。

❷後脚を持ち上げ、底板から後脚のダボを抜きます。

❸下図の様に、底板を持ち上げながら折りたたみます。

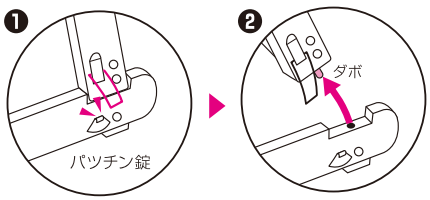

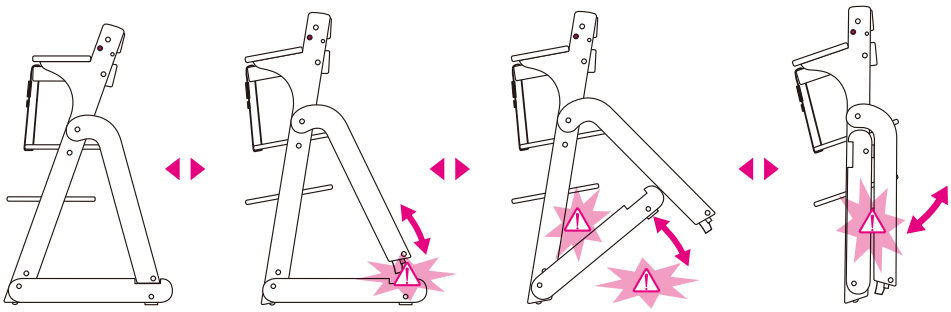

※テーブルを背面へ倒しておくと、コンパクトに折りたためます。

②開き方。

※折りたたみ方の逆手順で行ないます。開いたあと必ずパッチン錠を掛けてください。

6.テーブルの倒し方・起こし方

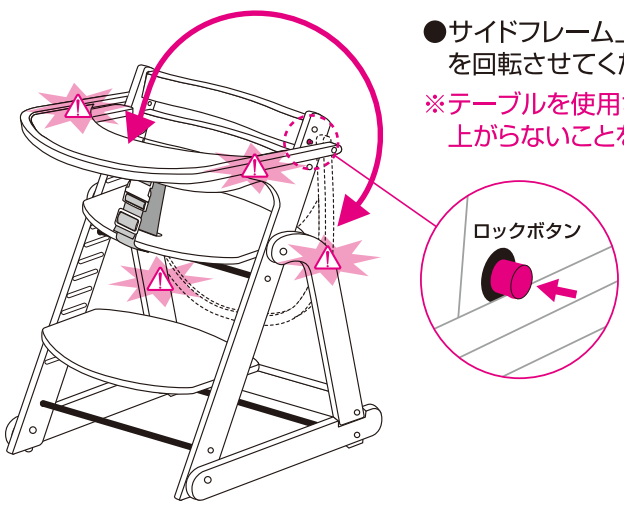

●サイドフレーム上部のロックボタンを押しながらテーブルを回転させてください。

※テーブルを使用される時は、ロックボタンでテーブルが上がらないことを、必ずご確認ください。

⚠注意
ロックボタンを押さずにテーブルを回転させると、ロックボタンが破損しますので、必ず、ロックボタンを押しながら回転させてください。

警告
テーブルを倒す際や起こす際は、テーブルと各部の接点で、手や指をはさむおそれがあります。ゆっくりと十分に注意をしながら、慎重に操作を行なってください。
また必ず、近くにお子さまがいない事を確認してから行なってください。

8.お手入れ・点検のしかた

お手入れ

●日常のお手入れは、乾いた柔らかい布でから拭きしてください。特に汚れがひどい場合は、中性洗剤を薄めた液に布を浸し、よく絞ってから汚れを拭き取り、乾いた布で水分を残さないように拭いてください。
※水に濡れたまま放置したり、シンナーやベンジン等で拭いたりしないでください。変色、変形の原因になります。

点　検

●組立製品ですので、ガタツキやネジ・ボルトの締まり具合、木部の割れ等を、ご使用になる前に常に点検してください。もし異常が見つかった場合はそのまま放置せず、すぐに取扱説明書に従い、組み立て直してください。直らない場合は使用を中止してください。

■対象年齢：生後6ヵ月頃～体重60kgまで　■重量：約7.5kg
■サイズ：約幅49.5×奥行51.5×高さ77.5cm　■材質：ビーチ材・カバ材

生産物賠償責任保険付

この商品は細心の注意をもとに製造されておりますが、
万が一商品に欠陥があった場合は、ただちに使用を中止し当社までご連絡ください。

保証について

●保証書は（株）日本育児または、販売店で所定事項を記入してお渡しいたしますので、記載事項をご確認いただき、大切に保管してください。
●保証期間は、お買い上げの日から6ヵ月間です。なお、保証期間中でも有料になることがありますので、保証書をよくお読みください。

中古市場で購入したもの、もしくは未使用でない譲渡品は、保証対象外になります。

生産物賠償責任保険について

当社は木製スマートハイチェアⅢを安心してお使いいただけるように、品質については細心の配慮をいたしております。この取扱説明書に従って正しく取り付け、正しい方法でお使いになったにもかかわらず、製品の欠陥により、怪我を負ったり財物が破損した場合は、その損害を補償する為に保険会社と「生産物賠償責任保険」の契約を結んでおります。事故が発生した場合は、ただちに当社までご連絡ください。

●ご注意：この制度は、傷害などの身体的な損害と財物の破損についてのみ補償するもので、製品の品質について保証するものではありません。

保　証　書

本製品は当社の厳密な品質検査に合格したものであり、その品質を保証いたします。お買い上げ日より6ヵ月以内に取扱説明書の注意書にしたがって、正常な使用状態で使用して故障した場合には、下記の保証規定により無償修理いたします。

保 証 規 定

1.保証期間はお買い上げ日より6ヵ月間です。
2.修理は当社、またはお買い上げの販売店にて受け付けます。
3.修理の際は必ず保証書をご提示ください。ご提示のない場合は、有料となります。
4.お買い上げ年月日、お客様の氏名、住所、販売店名のご記入がない場合、またはそれらを訂正した場合は無効となります。
5.次のような場合には保証対象外となり、保証期間内でも有料となります。
●使用法の誤り、または乱用による故障。
●不当な修理、改造、分解掃除等による故障。
●天災、火災による故障及び損傷。
6.保証対象外の修理品の運賃等、諸掛り費用はお客様にてご負担願います。
7.本保証書は再発行致しません。大切に保存して下さい。
8.本保証書は日本国内においてのみ有効です。

品名	木製スマートハイチェアⅢ	保証期間	6ヵ月	販売店	住　所	
お買い上げ日	年　月				店　名	
お客様	ご住所				TEL	
	ご芳名	様				

見本

本製品に関するご意見・ご質問がございましたら、下記連絡先までお問い合わせください。

輸入発売元
株式会社日本育児
本　　社　〒541-0059　大阪市中央区博労町 3-6-1　TEL.06-6251-7420
東京営業所　〒105-0013　東京都港区浜松町 2-1-15　TEL.03-5733-5252
http://www.nihonikuji.co.jp